ContiTech

FD 530-35 CI

Zweifaltenbalg

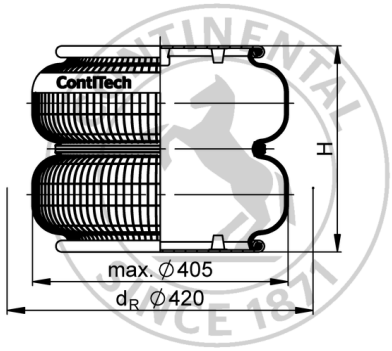

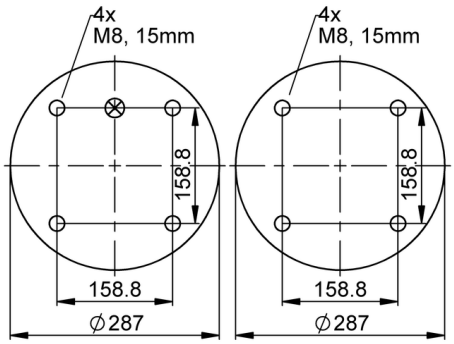

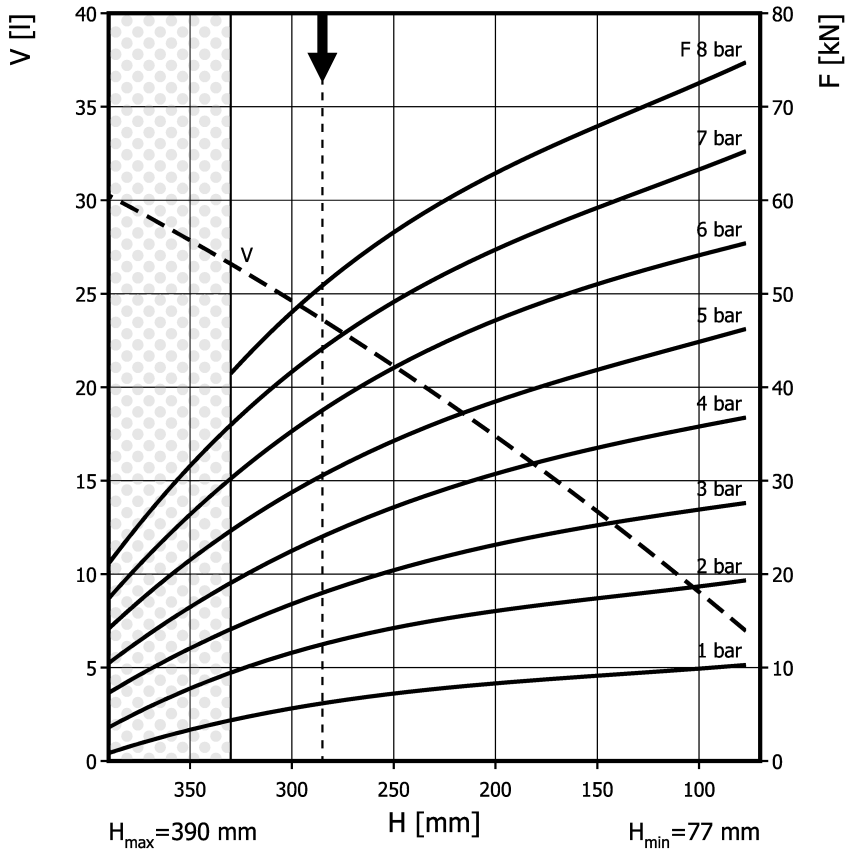

Einsatz bei Betriebshöhe >330 mm nur nach Rücksprache mit ContiTech

empf. Betriebshöhe für Schwingungsisolation: 285 mm

Bestelldaten

Ausführung	Artikel-Nr.
nur Gummibalg	auf Anfrage
mit Bördelplatten, G1/4 Luftanschluss A = 79,4 mm außermitttig	65702
mit Bördelplatten, G3/4 Luftanschluss A = 79,4 mm außermitttig	66763
mit Bördelplatten, G1 Luftanschluss A = 79,4 mm außermitttig	62104

Weitere Ausführungen auf Anfrage

Montagehinweise
M8: max. 25 Nm
G1/4: max. 25 Nm
G1: max. 50 Nm
G3/4: max. 50 Nm

Technische Daten

Minimaldruck	0	bar
Rückstellkraft auf minimale Höhe	≤ 400	N
Gewicht komplett	7,7	kg

Schwingungsisolation – Dynamische Kennwerte

Betriebshöhe H: empf. 285mm, minimal 265mm

Druck p	[bar]	3	4	5	6	7	8	Vol. V [l]
Tragkraft F	[kN]	18,7	25,1	31,6	38,2	44,6	51,2	24
Steifigkeit c	[N/mm]	177	225	270	318	364	410	
Eigenfrequenz f_0	[Hz]	1,5	1,5	1,5	1,4	1,4	1,4	

Pneumatische Anwendungen - Statische Kennwerte

Kraft F [kN]

Druck p	[bar]	3	4	5	6	7	8	Vol. V [l]
Höhe H [mm]	320	14,9	20,4	25,9	32	37,6	43,7	26
	280	18,5	24,5	31	38,1	45	51,7	23
	240	21,1	28	35,5	43,3	50,3	57,9	21
	200	23,1	30,7	38,5	47,1	54,8	62,8	18
	160	24,8	33	41,3	50,4	58,4	67,2	14
	120	26,2	34,8	43,4	52,9	61,5	70,5	11

Prüfbedingungen: Raumtemperatur / Kraft-Wege-Daten quasistatisch / dynamische Daten bei 1 Hz